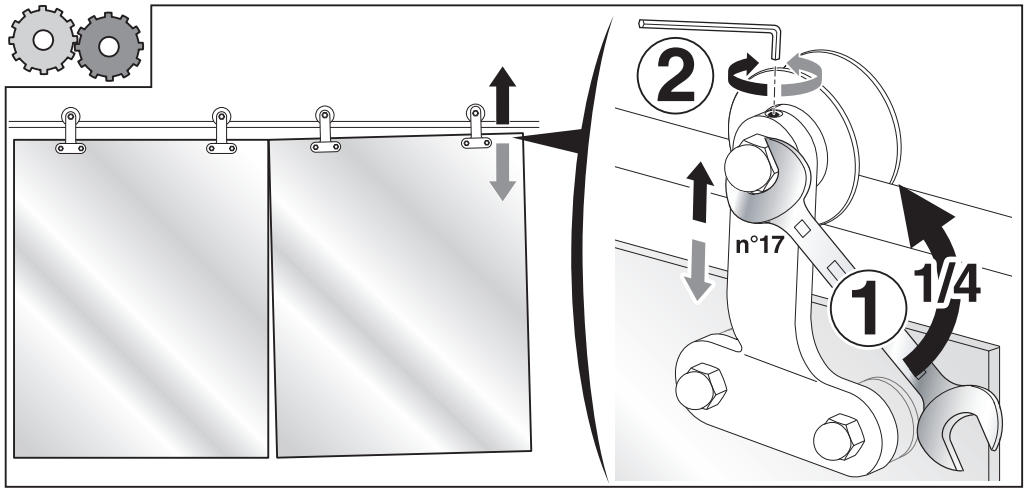

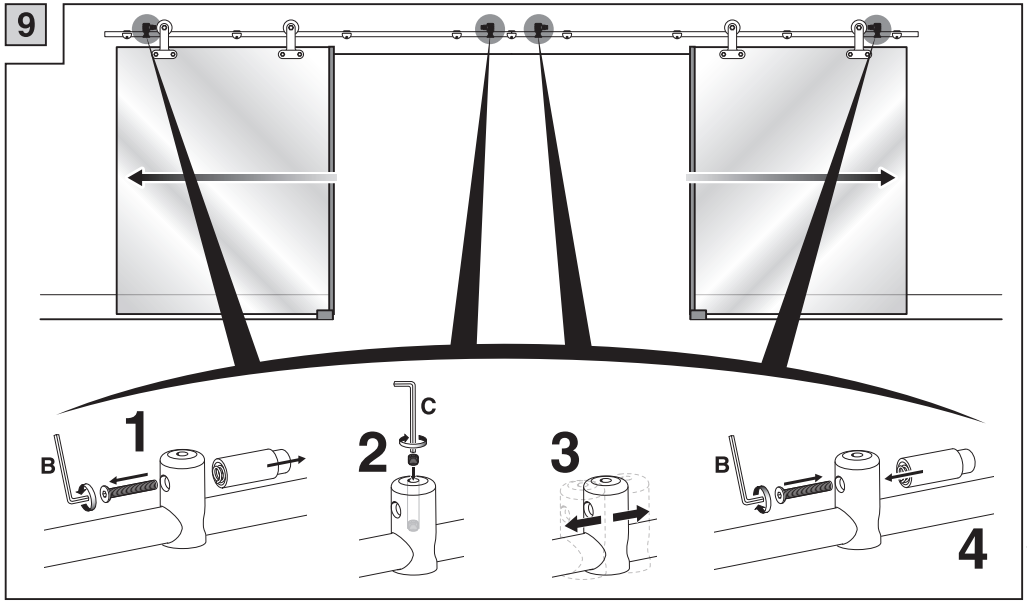

IMPORTANT

- Pour des raisons de sécurité, le port de gants et de lunettes est recommandé lors de la pose.
- Manipuler la porte à deux personnes, toujours sur chant.
- Angles de portes fragiles, veillez à conserver les équerres de protection jusqu'à la fin de la pose.
- Aucun contact direct entre les pièces métalliques et le verre sous peine de casse.
- Poids Max porte : 100 kg
- Portes de 8 mm à 12 mm d'épaisseur.
- Vérifier le serrage des fixations tous les six mois.
- Le système est garanti un an sous réserve d'une installation conforme à la notice de pose et au DTU 36-1.
- Pour le nettoyage, l'usage d'un chiffon doux et de produits non agressifs est préconisé.
- Ne pas exposer en contact direct avec de l'eau.

4513 NOT LAG (1208) 111212 - 001 - système coulissant en applique Manhattan porte verre double

Système Coulissant en Applique Manhattan DOUBLE - Portes Verre / Résine

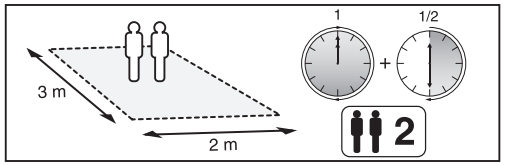

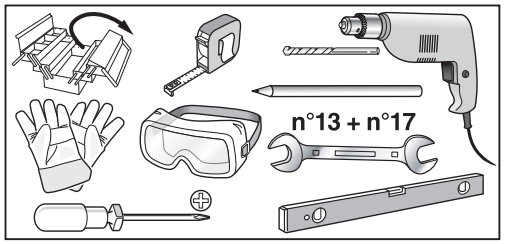

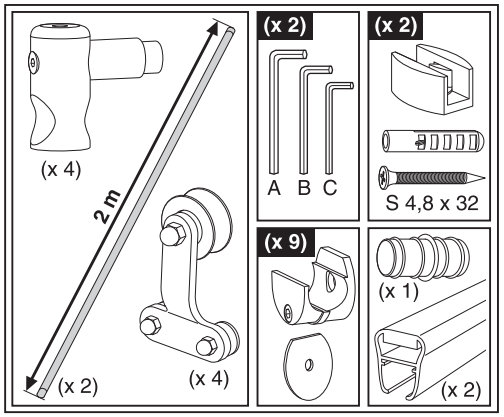

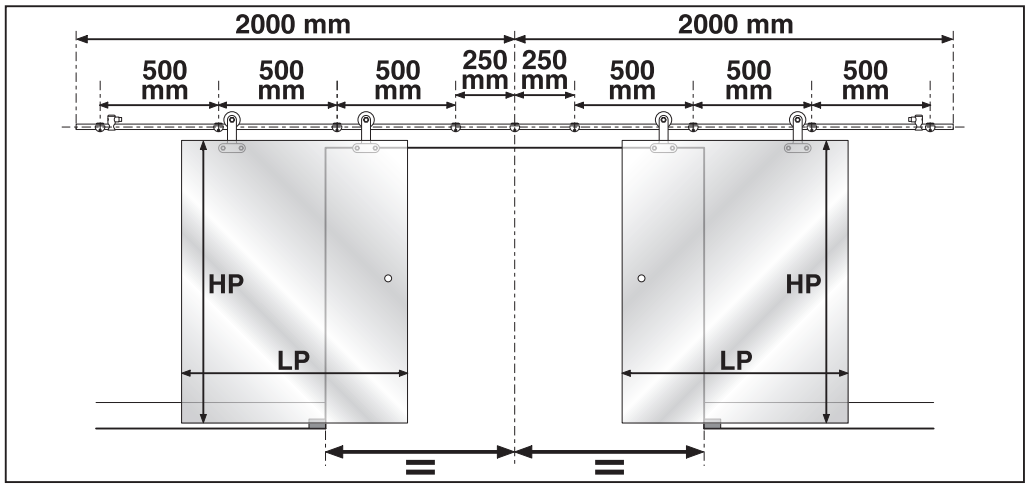

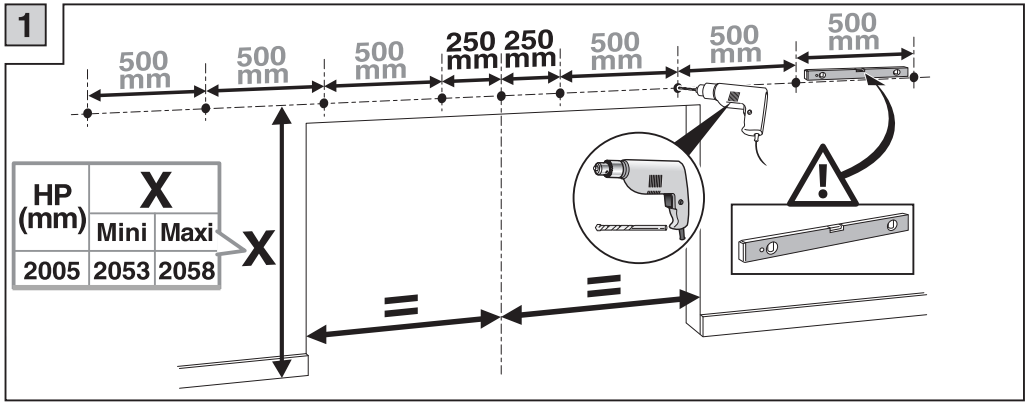

HP (mm)	X	
	Mini	Maxi
2005	2053	2058

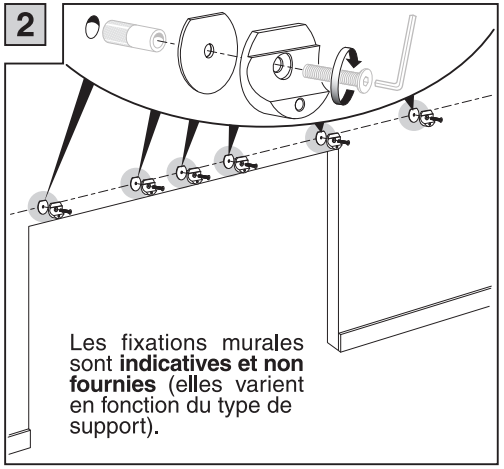
2
Les fixations murales sont **indicatives et non fournies** (elles varient en fonction du type de support).

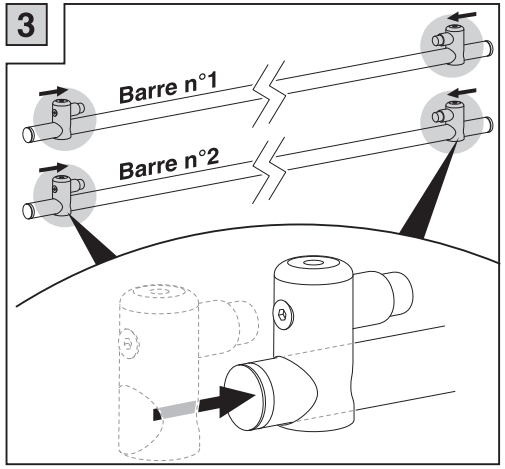
3
Barre n°1
Barre n°2

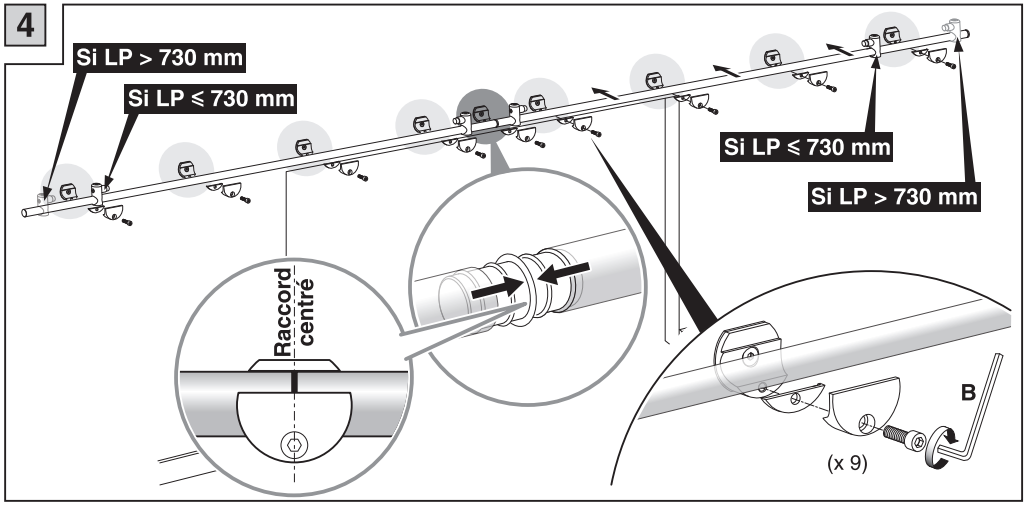
4
Si LP > 730 mm
Si LP ≤ 730 mm
Si LP ≤ 730 mm
Si LP > 730 mm
Raccord centré
B
(x 9)

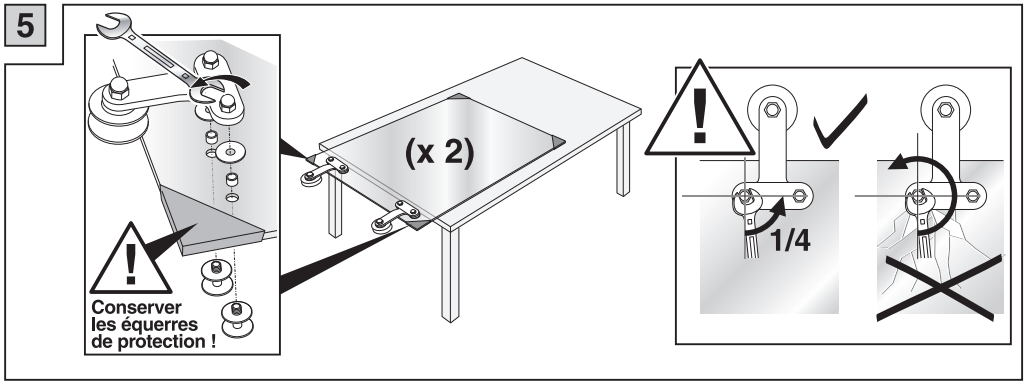
5
(x 2)
Conserver les équerres de protection !
1/4

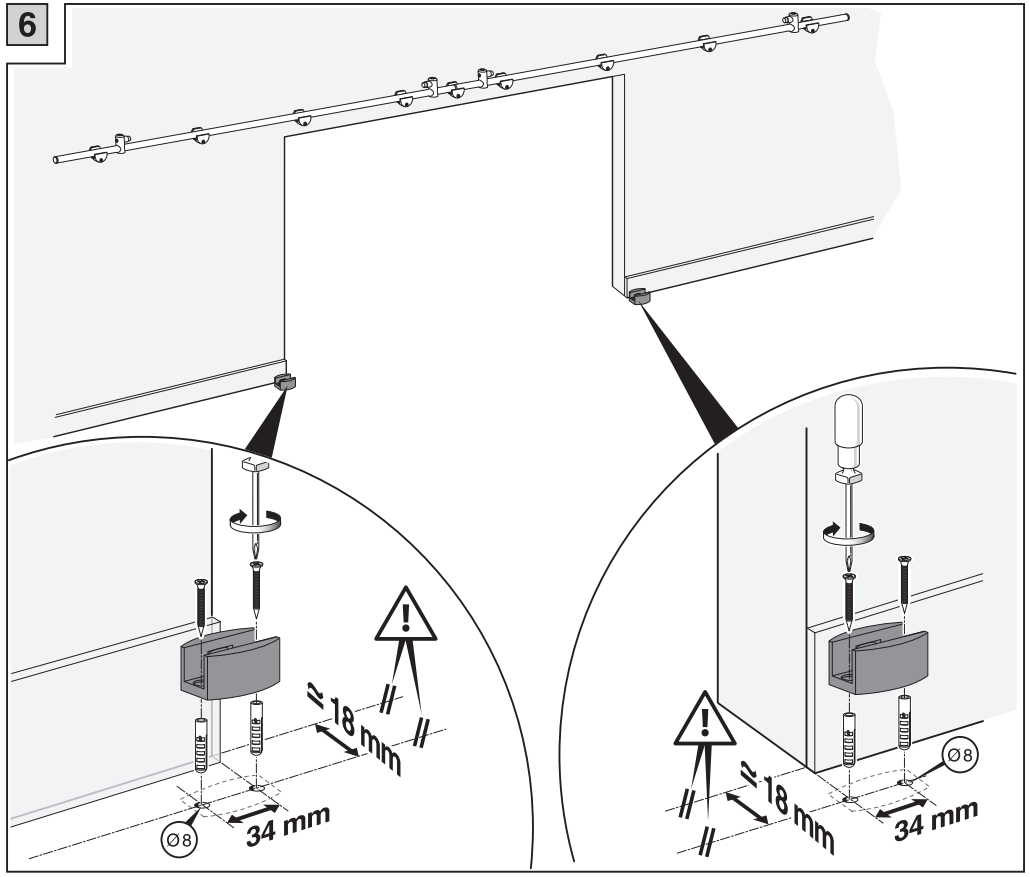
6
≈ 18 mm
34 mm
Ø8
≈ 18 mm
34 mm
Ø8

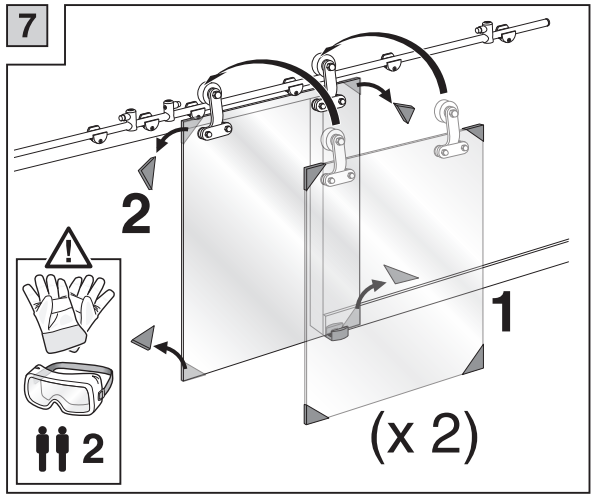
7
2
1
(x 2)
2

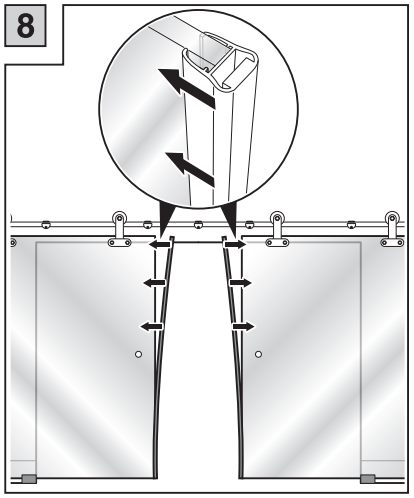
8