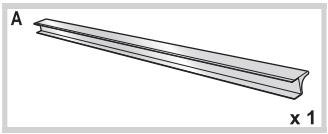

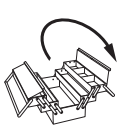

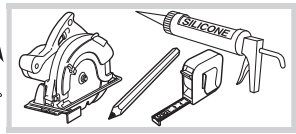

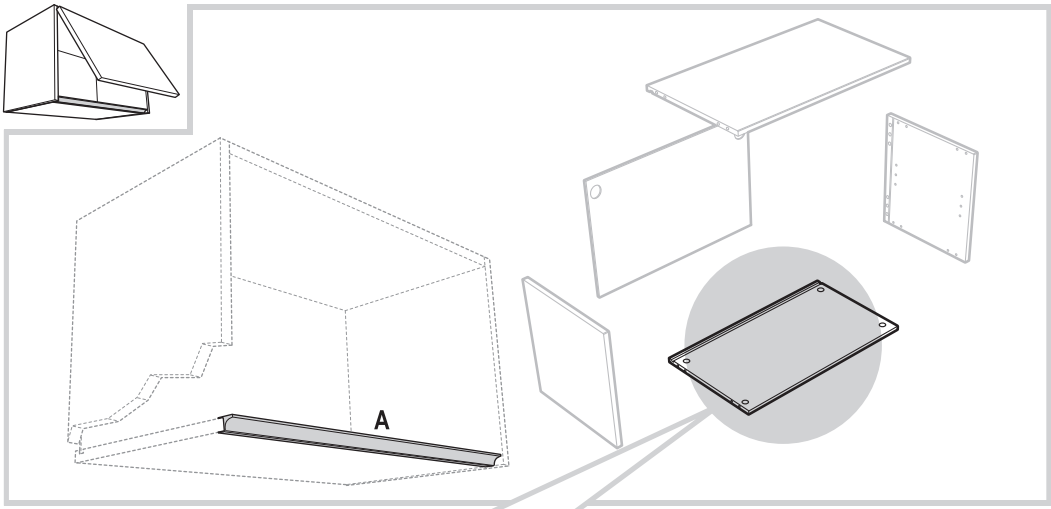

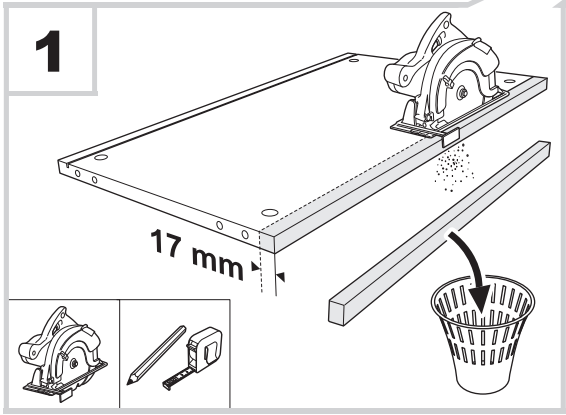

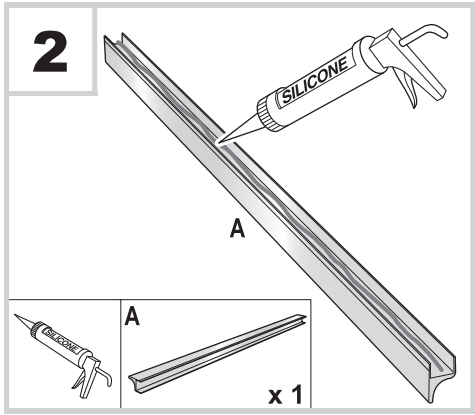

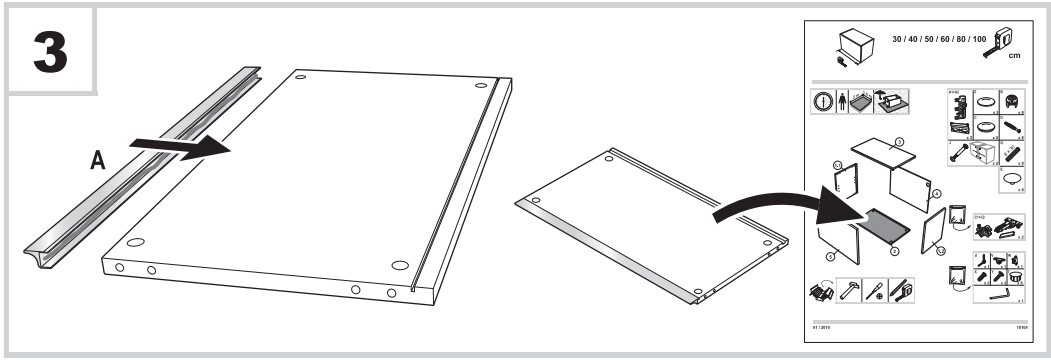

10162 - Conception **MDC -** 01 / 2011 **-** Toute reproduction, même partielle, est interdite. (point com)

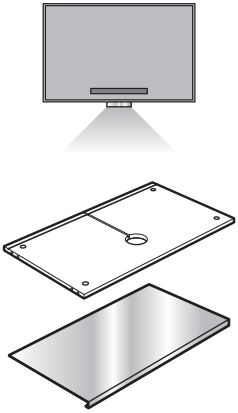

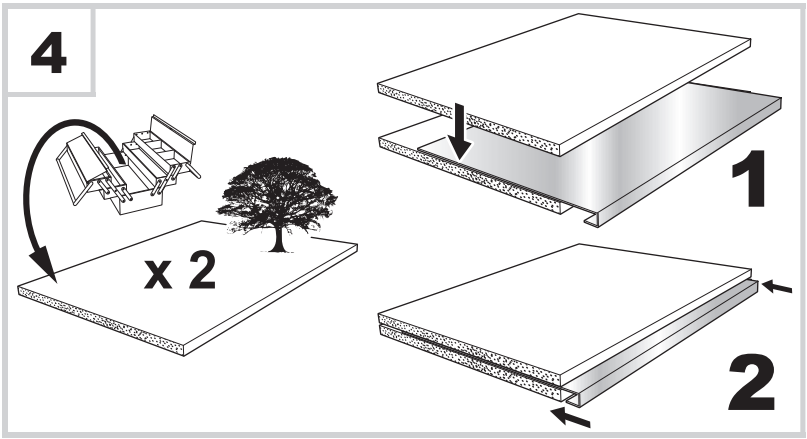

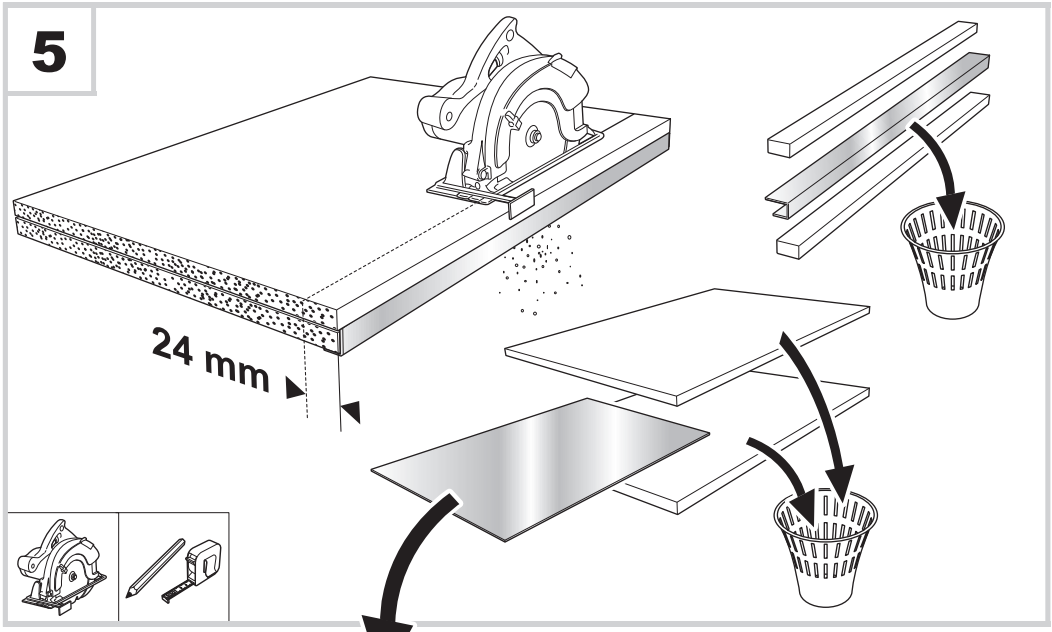

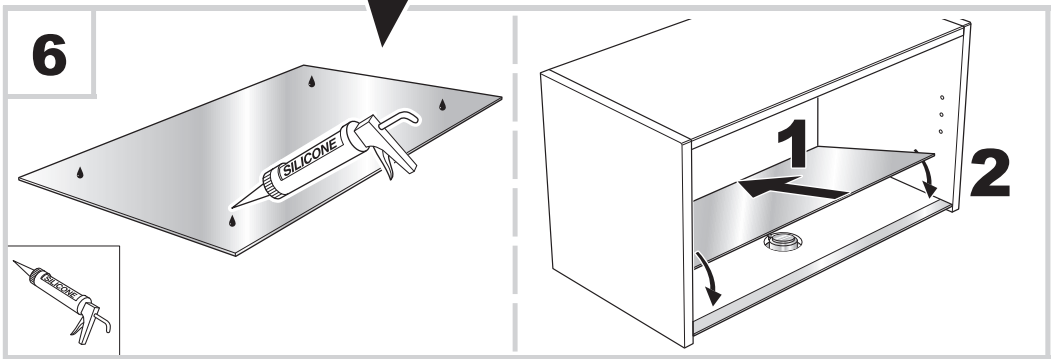

10162 - Conception **MDC -** 01 / 2011 **-** Toute reproduction, même partielle, est interdite. (point com)